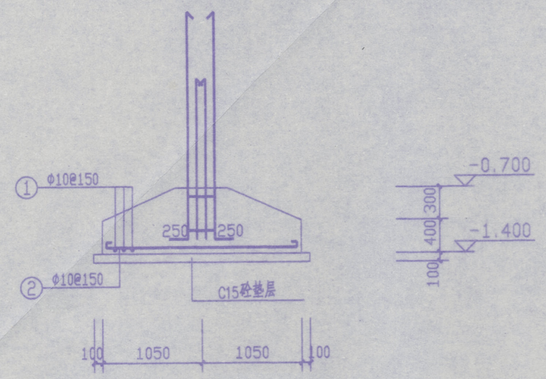

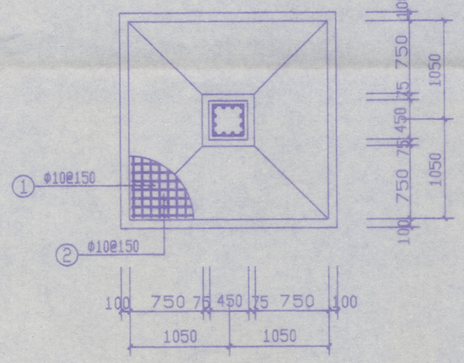

J-1 1:50

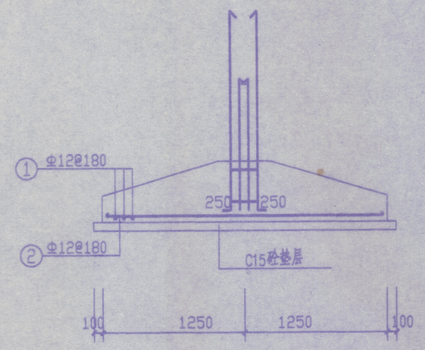

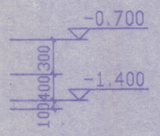

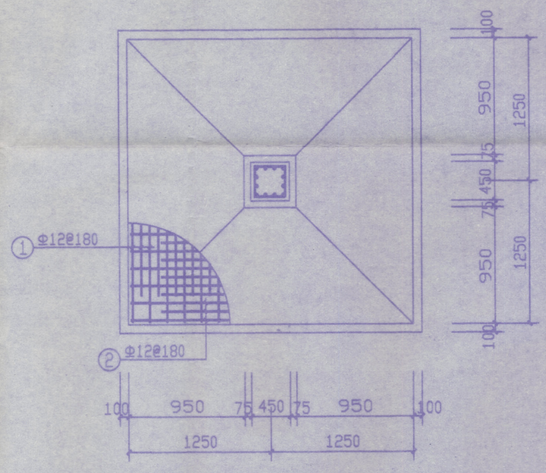

J-2 1:50

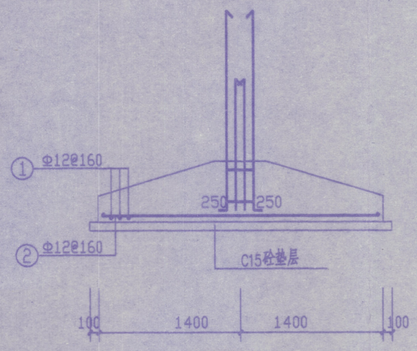

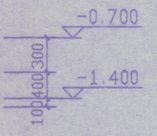

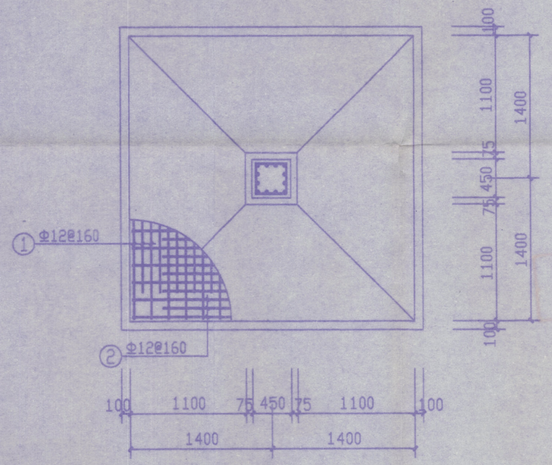

J-2 1:50

J-3?

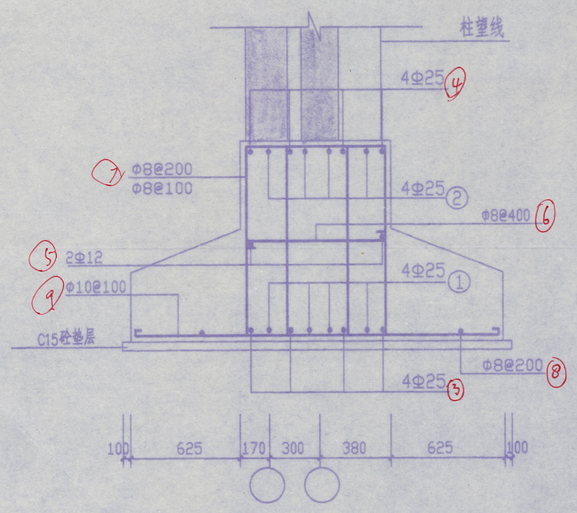

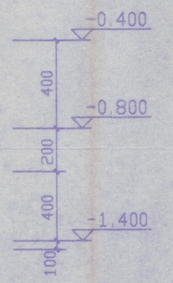

J-4 1:50

备注: ① 筋仅用于A-C跨及F-H跨支座,每边过支座1500mm
② 筋仅用于A-C跨及F-H跨
A-C及F-H跨箍筋加密区为支座边1500mm

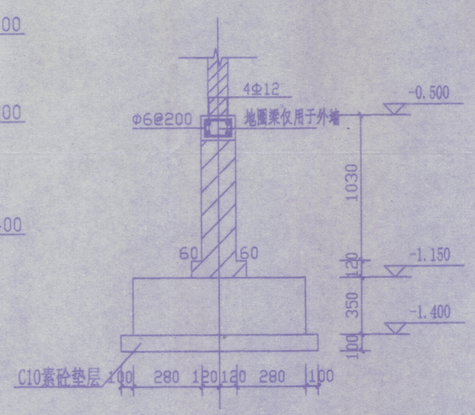

(1-1)内外墙基础

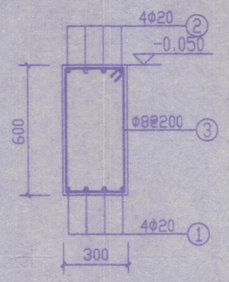

DL1

(梁箍筋加密区在500mm跨为距支座1500)

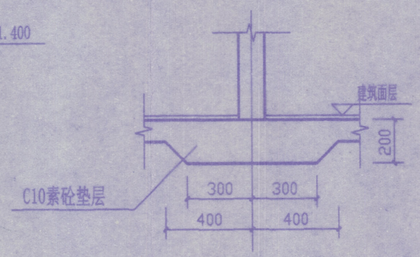

120墙基础

说明:

1. 本工程±0.000相当于假定高程暂定62.500米.
2. 基槽开挖至基岩,杂填土必须挖除,基槽挖好后通知勘探人员和设计人员共同验槽.局部加深处用C15毛石混凝土回填至设计标高
3. 地梁DL1为C30砼浇筑,梁通长筋均为焊接,接头位置:上部宜在跨中,下部宜在支座,基础梁接头位置:上部宜在支座,下部宜在跨中,同一断面接头不大于50%,端部锚固长度均为40d.地梁上有集中荷载时每边附加3Φ8@50箍筋.
4. 基础梁箍筋加密区除注明外均为距支座两端各1.5h,加密区间距为100
5. 下水管穿基础梁时,应加套管,且洞口应小于300,梁每边加 4Φ12箍筋,钢筋每边过洞口500,且应避开支座处
6. 基础部分混凝土等级C25,I,II级钢现浇.
7. 基础梁,框架,剪力墙节点详00G101(除注明外).
8. ±0.000以下墙体采用M10水泥砂浆砌MU10砖

徐州市城乡建筑设计研究院 (城设证乙字1011692号)									
设计编号	工程名称	铜山房管局徐师大学生公寓新区(东)				建筑设计		责任人	
CX200144	图纸名称	基础大样图				结构设计		专业负责人	
图纸编号						水卫设计		专业负责人	
G 04	单位 MM	日期 2001.10	制图	刘		暖气设计		复核	
						电气设计		审核	
						煤气设计		院长	