

框架顶层端节点　框架顶层中间节点　吊筋处示意 h≤800, α=45° h>800, α=60°　框架中间支座节点　加密箍筋示意 用于次梁,井字梁　框架中间层端节点

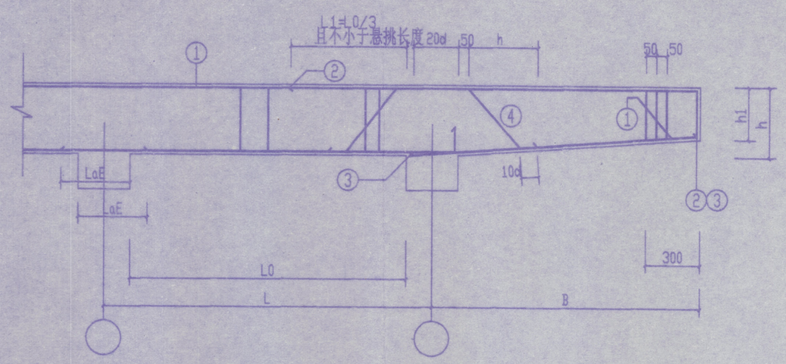

连续梁悬挑部分配筋立面示意图

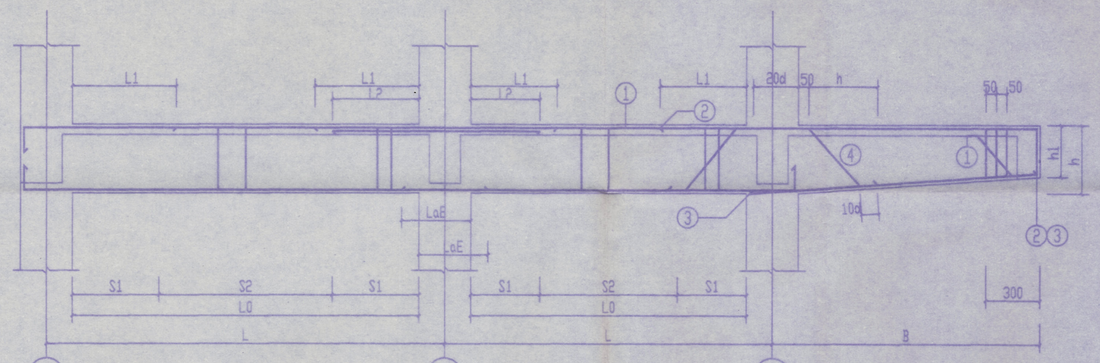

框架梁配筋立面示意图

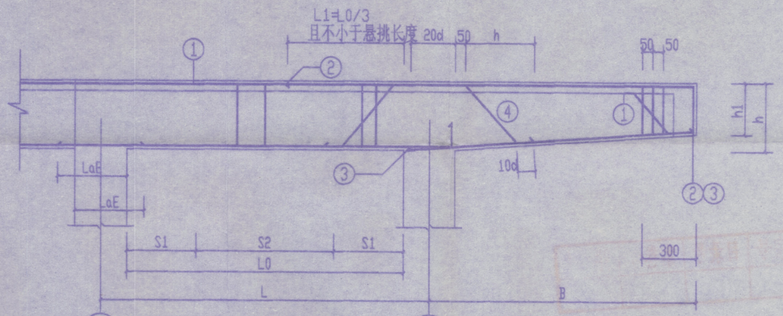

屋面框架梁悬挑部分配筋立面示意图

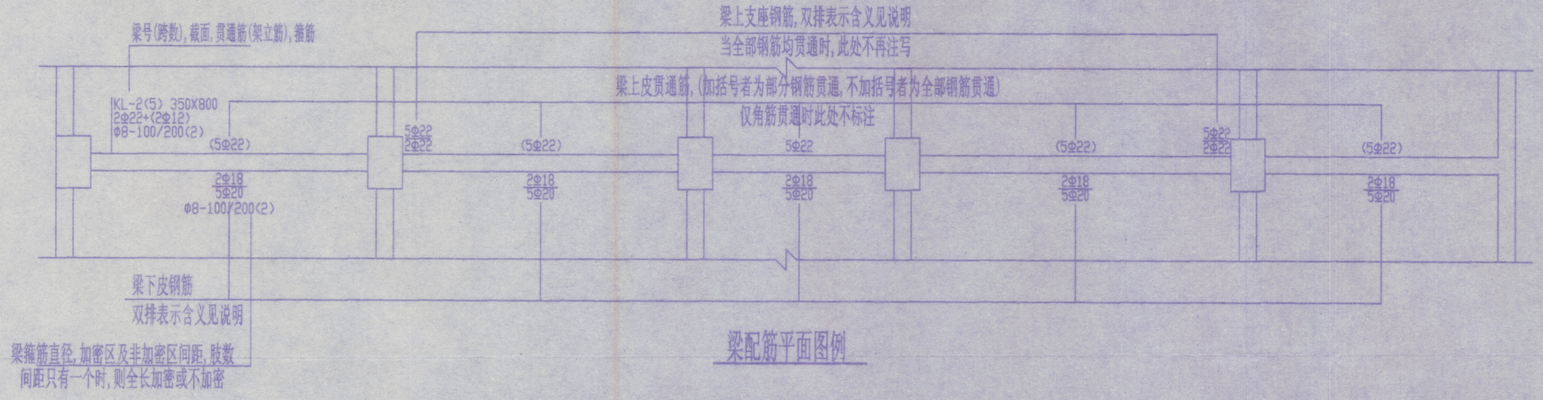

梁配筋平面图例

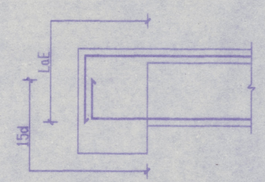

次梁边支座构造

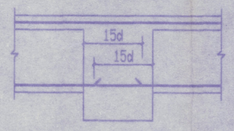

次梁中支座构造

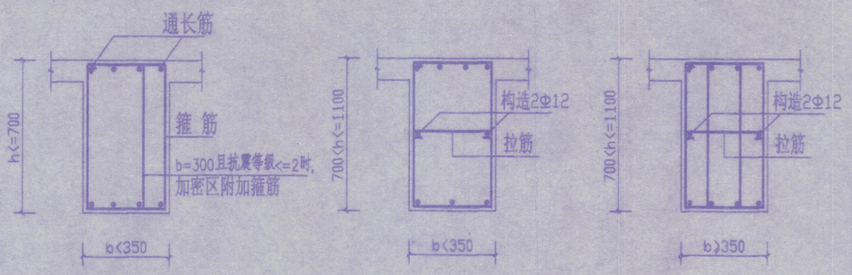

剖面构造图

说明:

1. 混凝土强度等级为:C30;受力主筋级别为:二级
2. 梁编号规则:(xxA)为跨数及一端悬挑;
   (xxB)为跨数及两端悬挑;
3. 框架梁梁上角筋在同层各跨连通.
4. 框架梁箍筋加密区长度 S1 取 1.5 倍梁高,且大于500mm.
5. 拉筋直径同箍筋,间距为箍筋间距的 2 倍.
6. 框架梁上部钢筋截断点 L1取 L0/3, L2 取 L0/4.
7. 箍筋肢数:当梁宽 b >= 350mm 时,四肢箍,
   当梁宽 b < 350mm 时,两肢箍.
8. 梁平面图钢筋双排含义:
   梁上皮筋:第一排钢筋根数,直径 / 第二排钢筋根数,直径
   梁下皮筋:第二排钢筋根数,直径 / 第一排钢筋根数,直径
9. 其他未尽事宜详图集00G101

徐州市城乡建筑设计研究院 (城设证乙字1011692号)								建筑设计	[illegible]	专责	梁建才
								结构设计	刘国彬	项责	梁宝华
设计编号		工程名称	铜山房管局徐师大学生公寓新E#(东)					水卫设计	[illegible]	室主任	梁建才
CX200144		图纸名称	平法施工大样图					暖气设计		复核	
图纸编号								电气设计	赵丽丽	审核	[illegible]
G	02	单位	MM	日期	2001.10	制图	刘	煤气设计		院长	[illegible]